THULE® SWEDEN

GB	Fitting instructions
D	Montageanleitung
F	Instructions de montage
NL	Montage-instructies
I	Istruzioni per il montaggio
E	Instrucciones de montaje
PT	Instruções de Montagem
S	Monteringsanvisning
FIN	Asennusohje
EST	Paigaldusjuhend
LAT	Stiprināšanas instrukcija
LIT	Pritvirtinimo instrukcijos
PL	Instrukcja montażu
RU	Инструкции по установке
CZ	Návod na montáž
SK	Návod na montáž
SLO	Navodila za pritrjevanje
HR	Uputa za sastavljanje
HU	A felszerelés módja
GR	Οδηγίες συναρμολόγησης
TR	Montaj talimatlarl
中文	安装说明
日本語	取扱(取付)説明書
한국어	장착 지침
ไทย	คำแนะนำการติดตั้ง

Excellence

1801814800

Follow me...

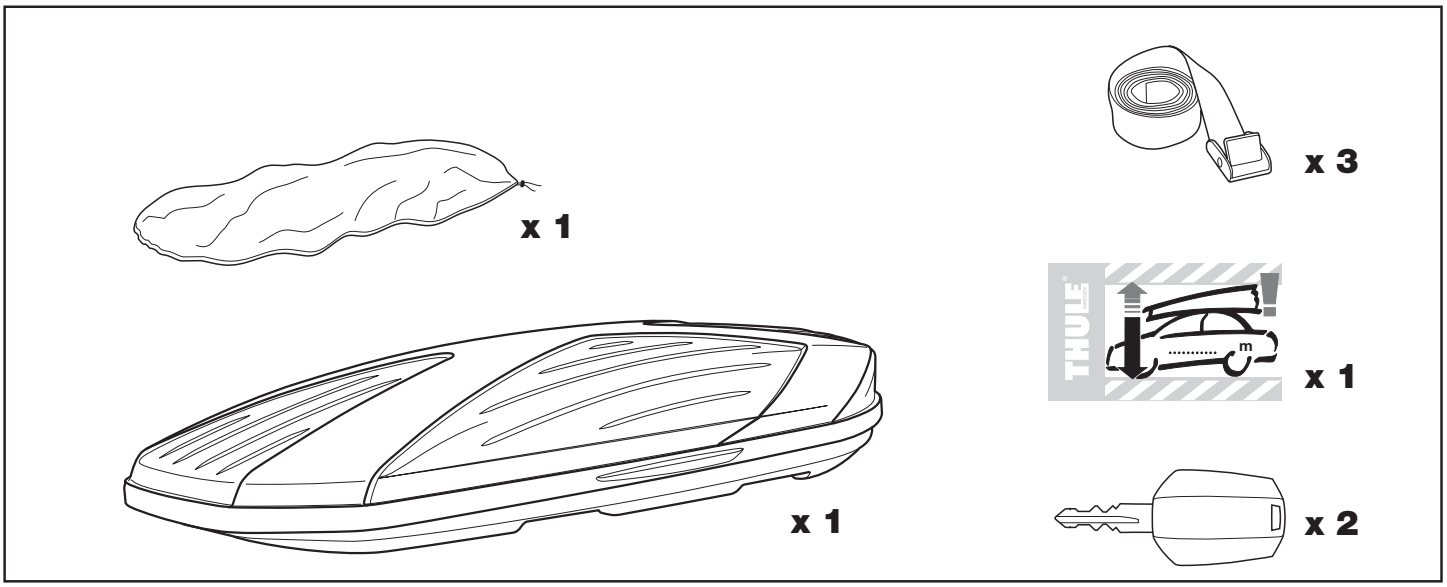
x 1
x 3
x 1
x 1
x 2

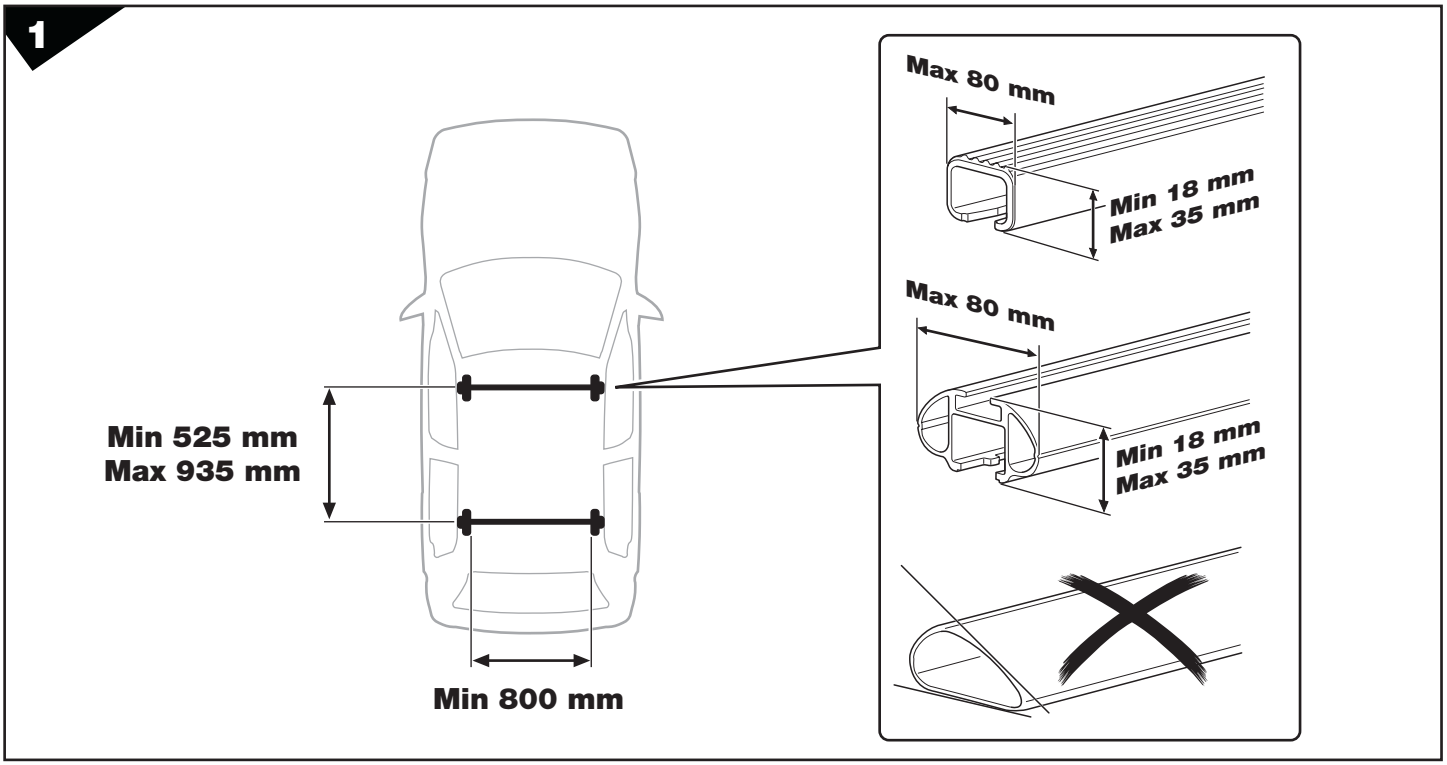
1
Min 525 mm
Max 935 mm
Min 800 mm
Max 80 mm
Min 18 mm
Max 35 mm
Max 80 mm
Min 18 mm
Max 35 mm

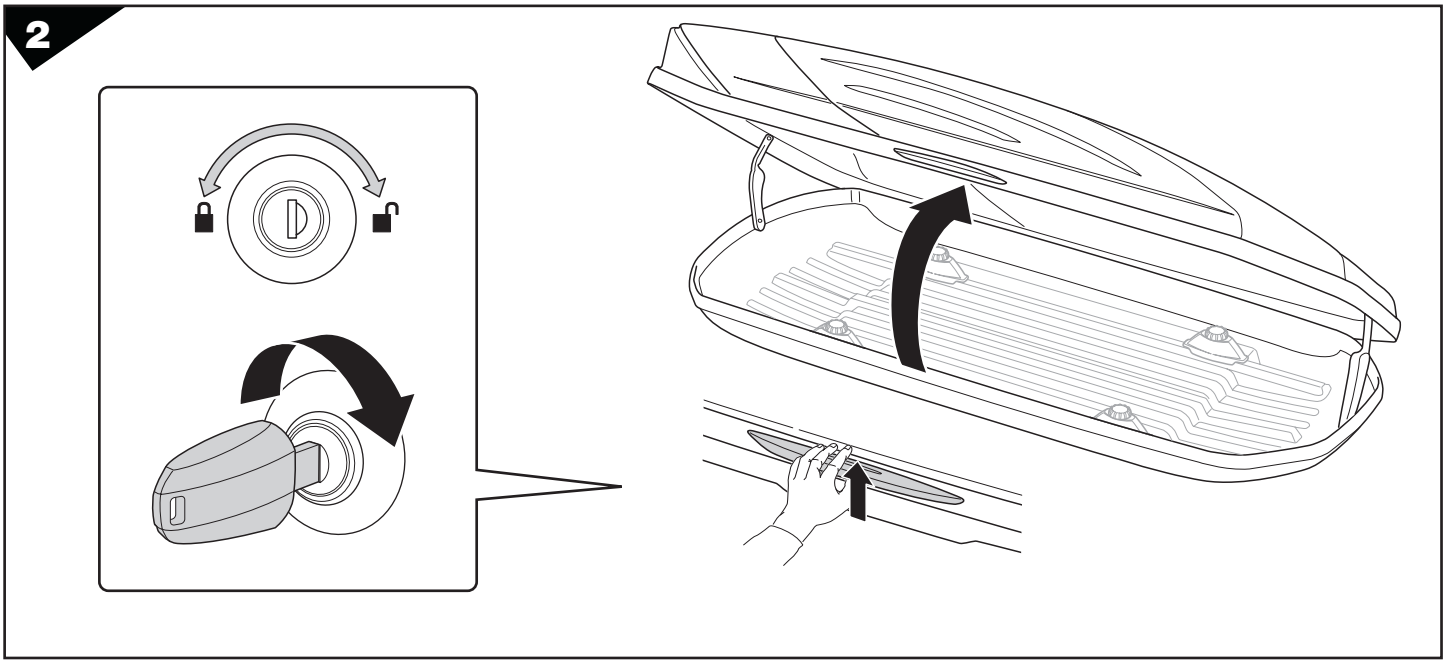
2

1801814800

3

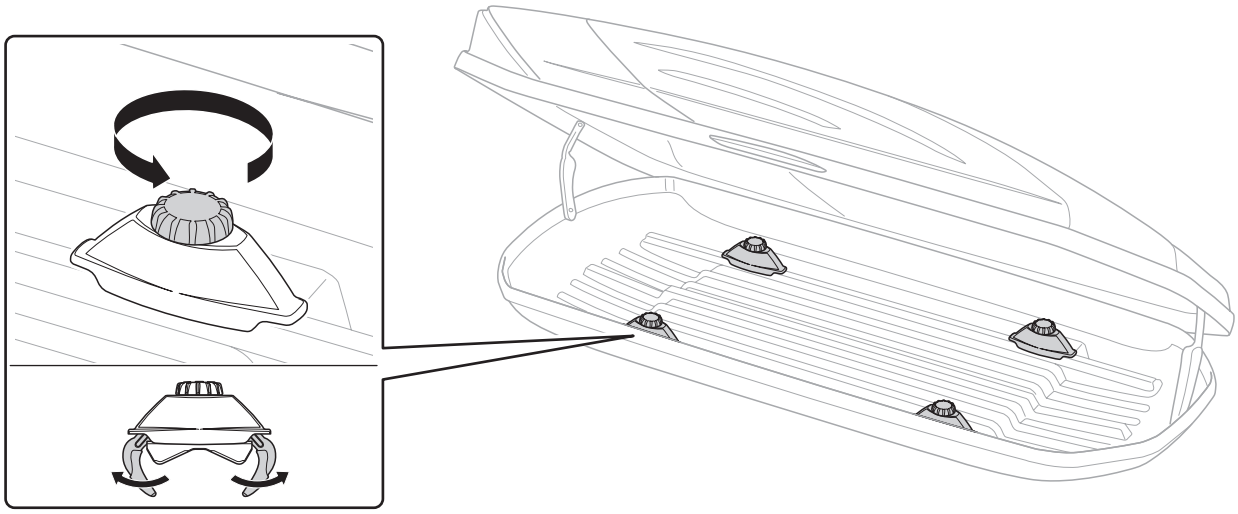

4

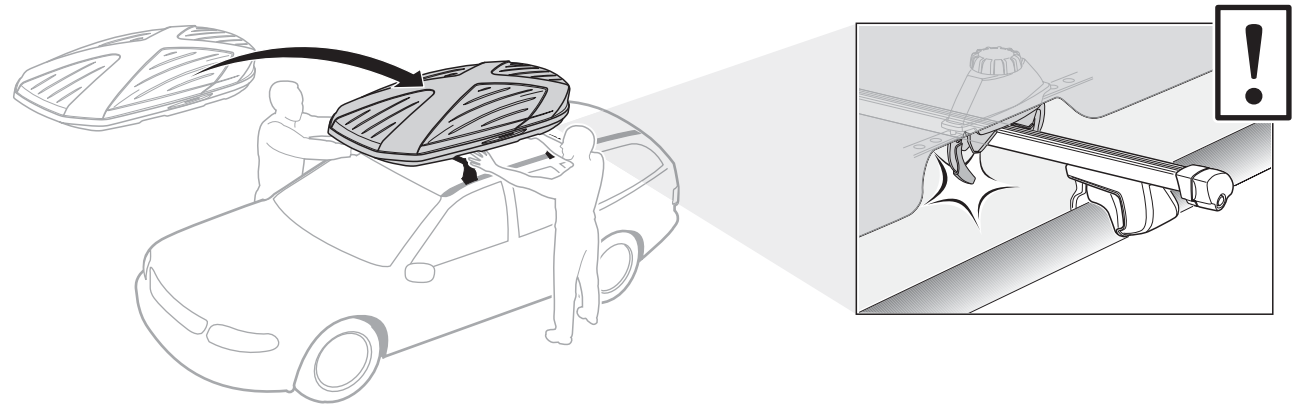

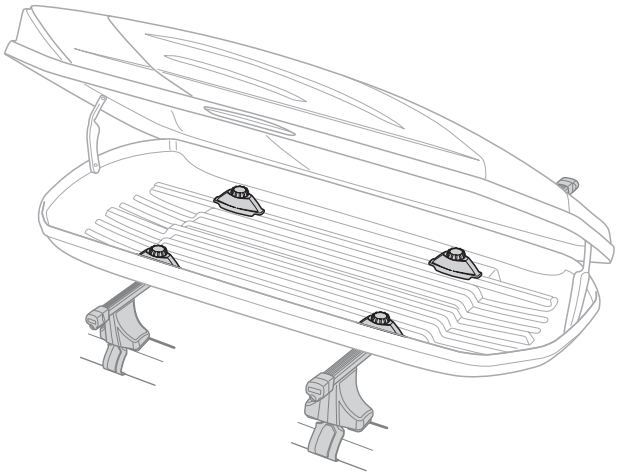

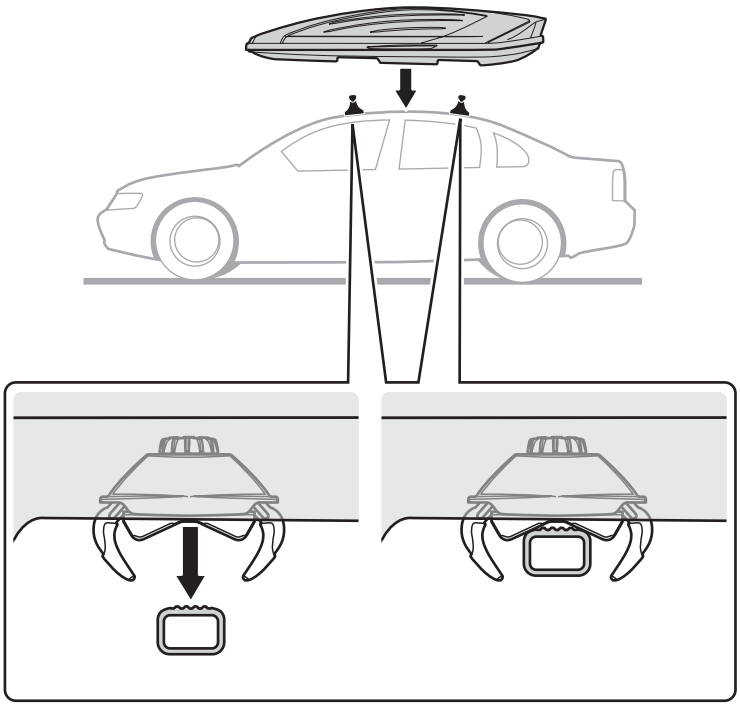

1801814800

5

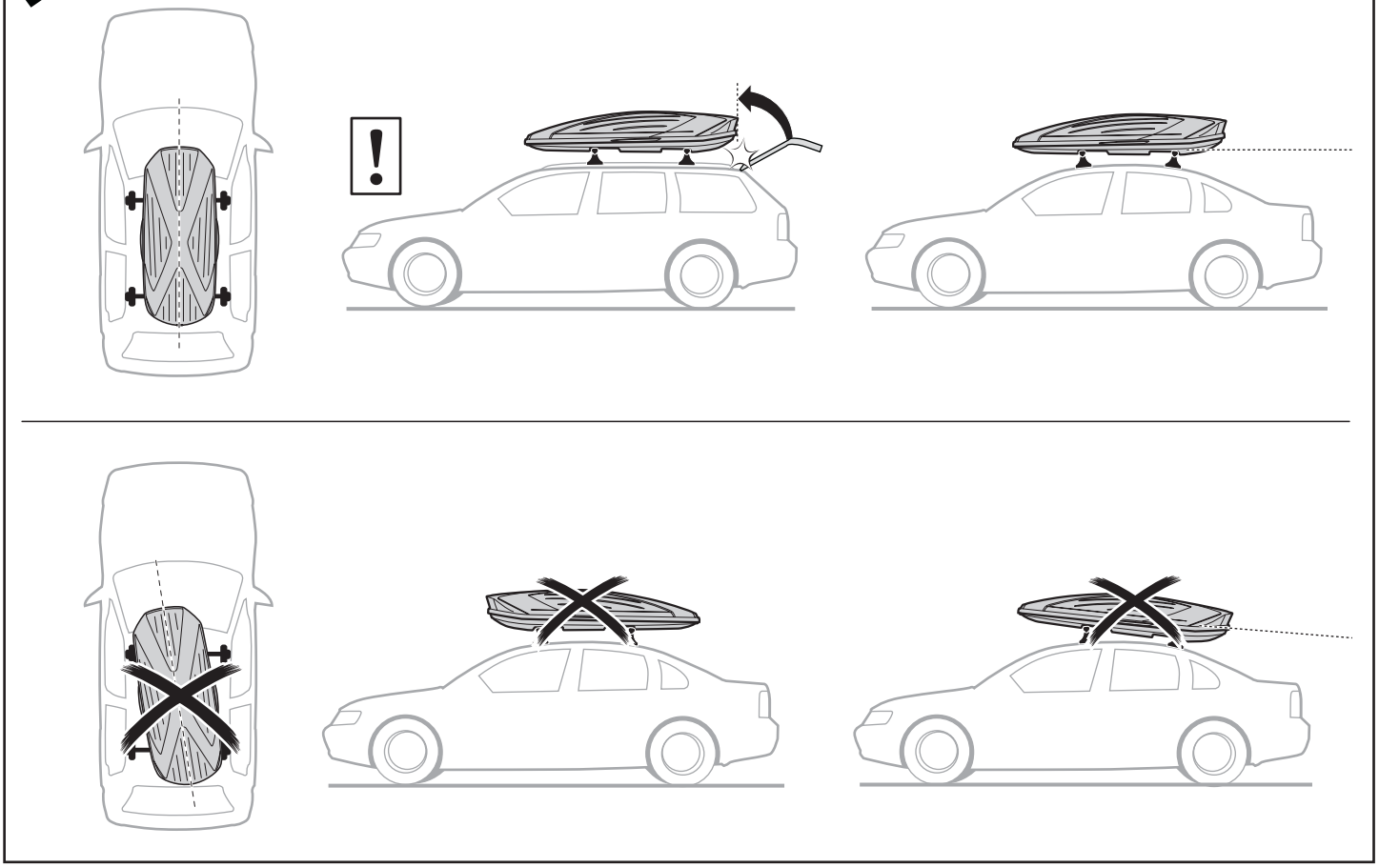

6

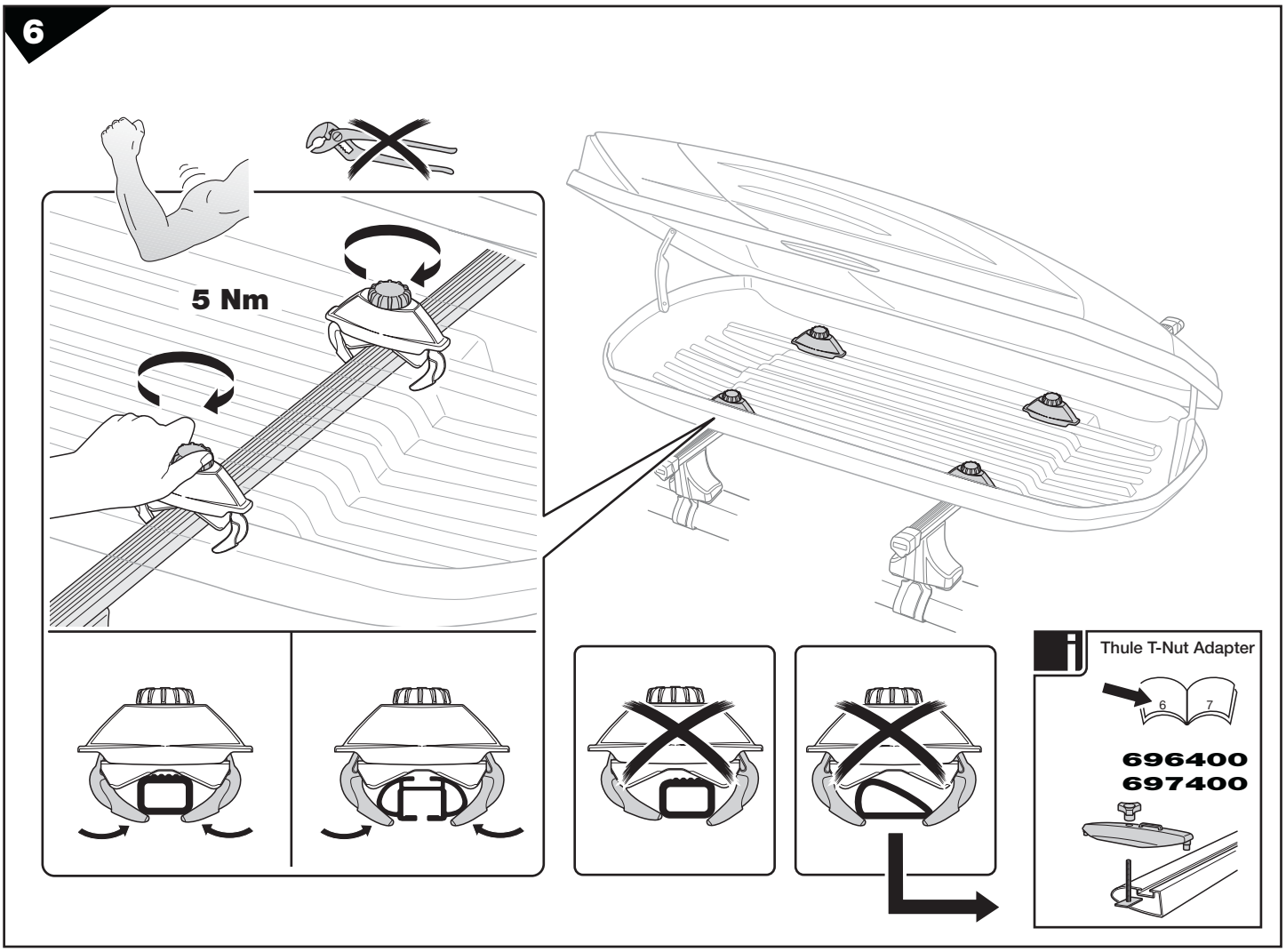

1801814800

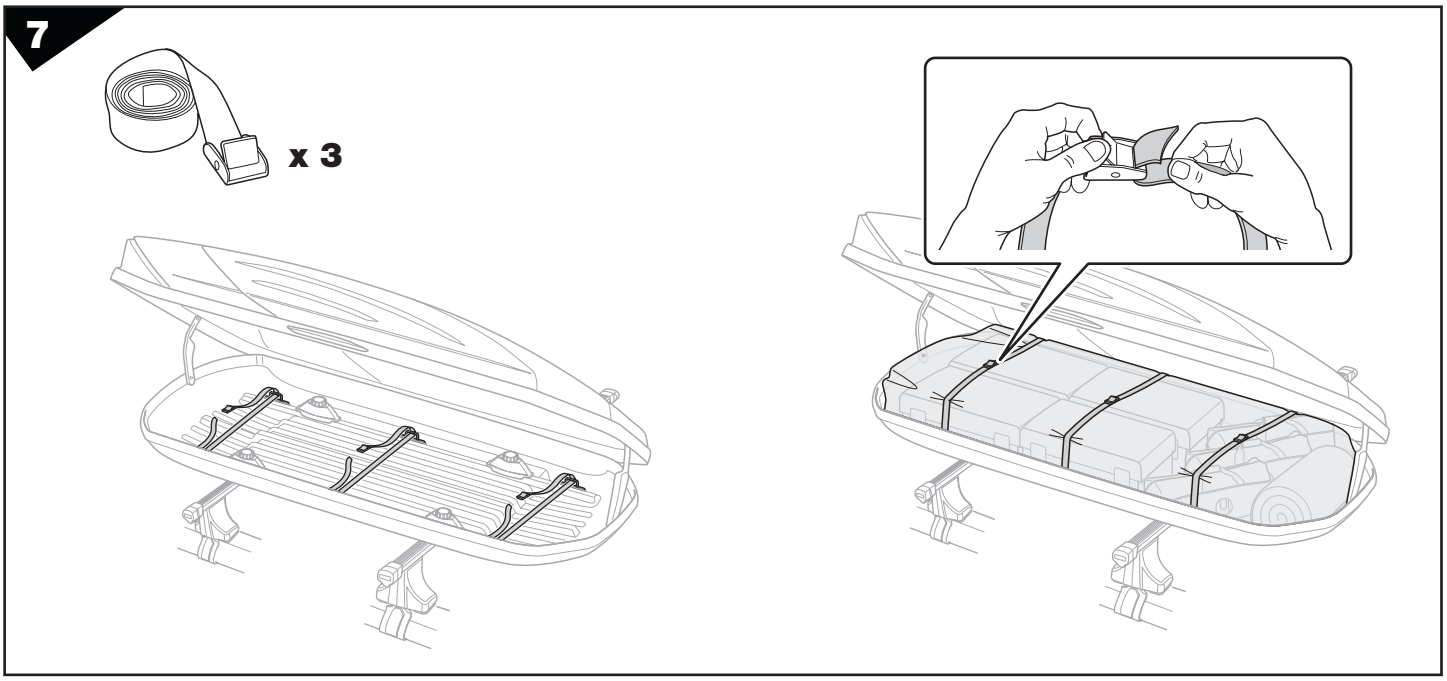

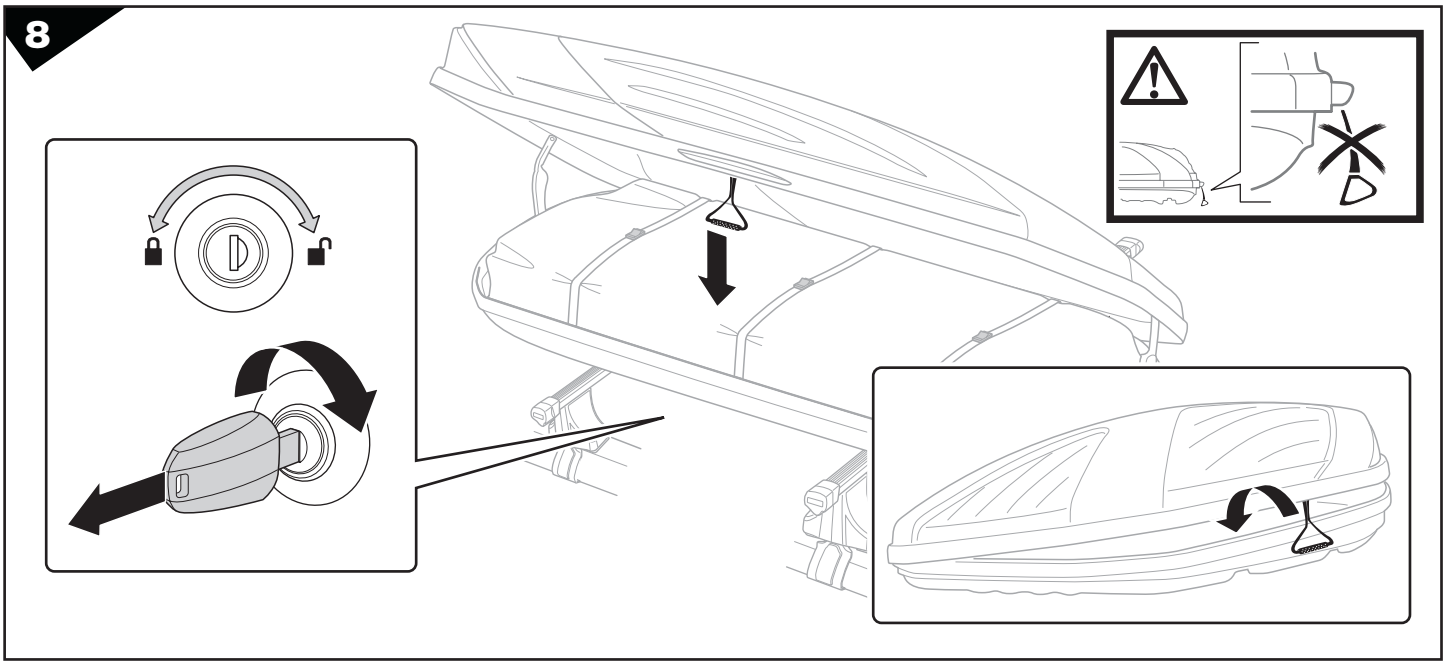

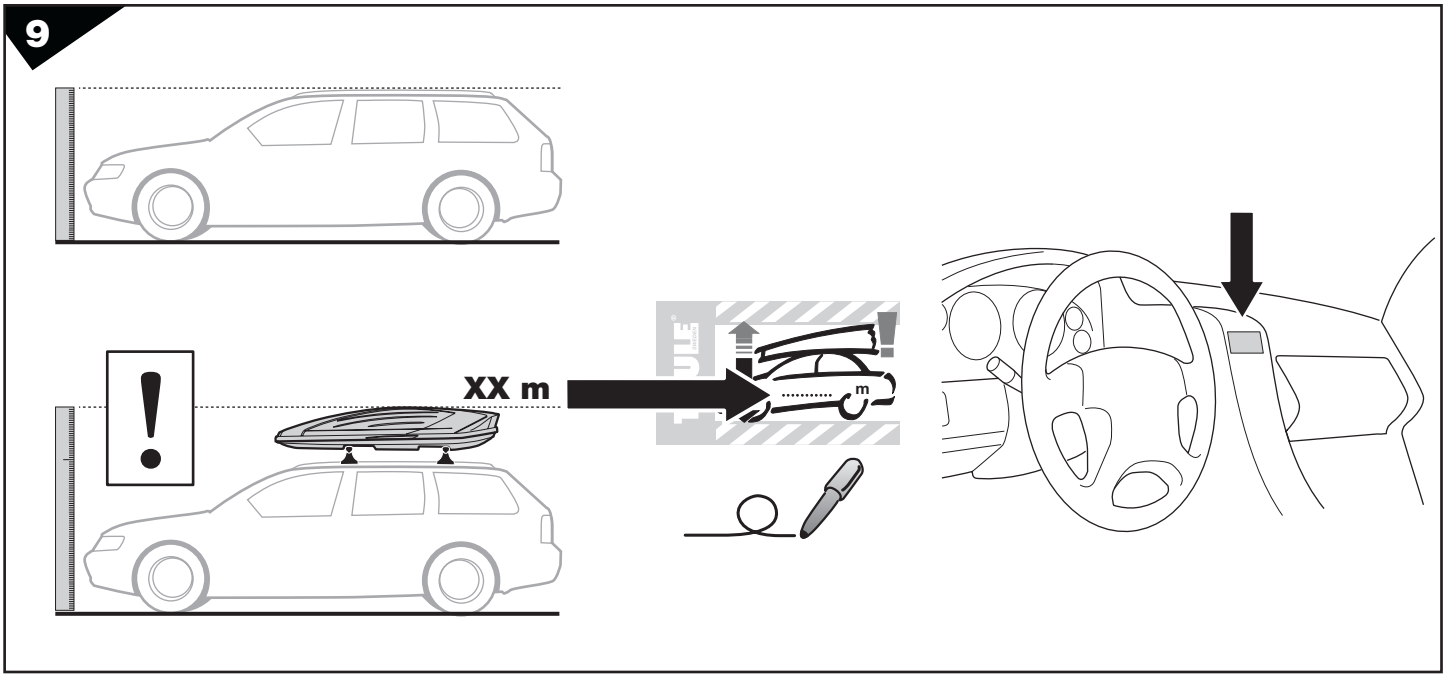

1801814800

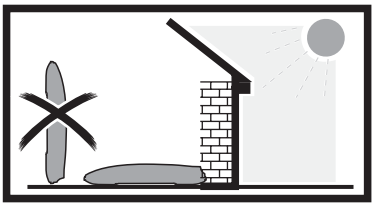

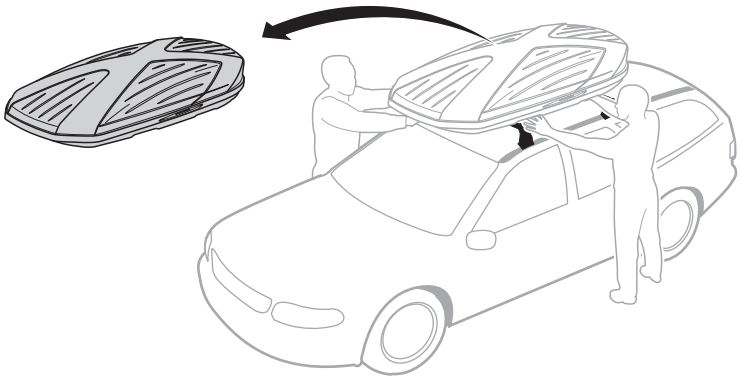

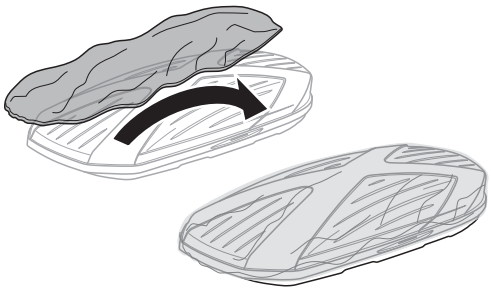

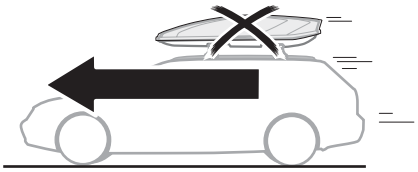

GB	Accessories	**S**	Tillbehör	**CZ**	Doplňky	**中文**	附件
D	Zubehör	**FIN**	Lisävarusteet	**SK**	Príslušenstvo	日本語	付属品
F	Accessoires	**EST**	Lisavarustus	**SLO**	Dodatki	**한국어**	액세서리
NL	Accessoires	**LAT**	Piederumi	**HR**	Dodaci	**ไทย**	อุปกรณ์เสริม
I	Accessori	**LIT**	Priedai	**HU**	Tartozékok		
E	Accesorios	**PL**	Akcesoria	**GR**	Παρελκόμενα		
PT	Acessórios	**RU**	Аксессуары	**TR**	Aksesuarlar		

Thule T-Nut Adapter

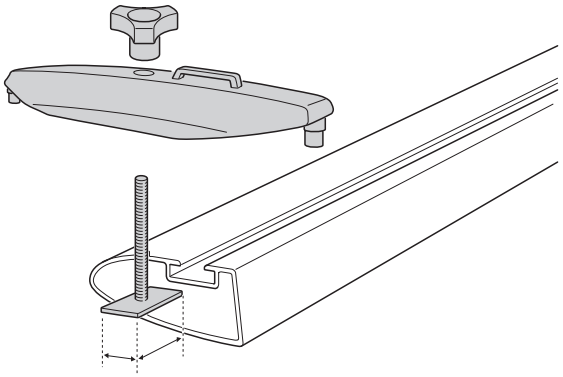

696400 → **24x30 mm**

697400 → **20x20 mm**

Thule Skicarrier

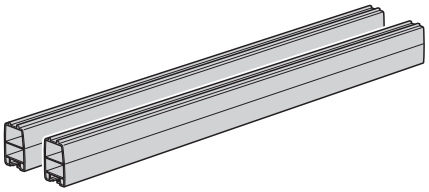

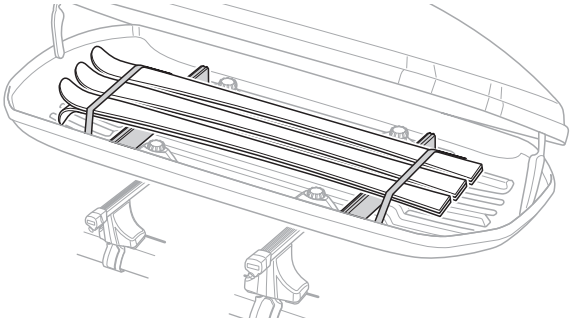

694900

1301814800

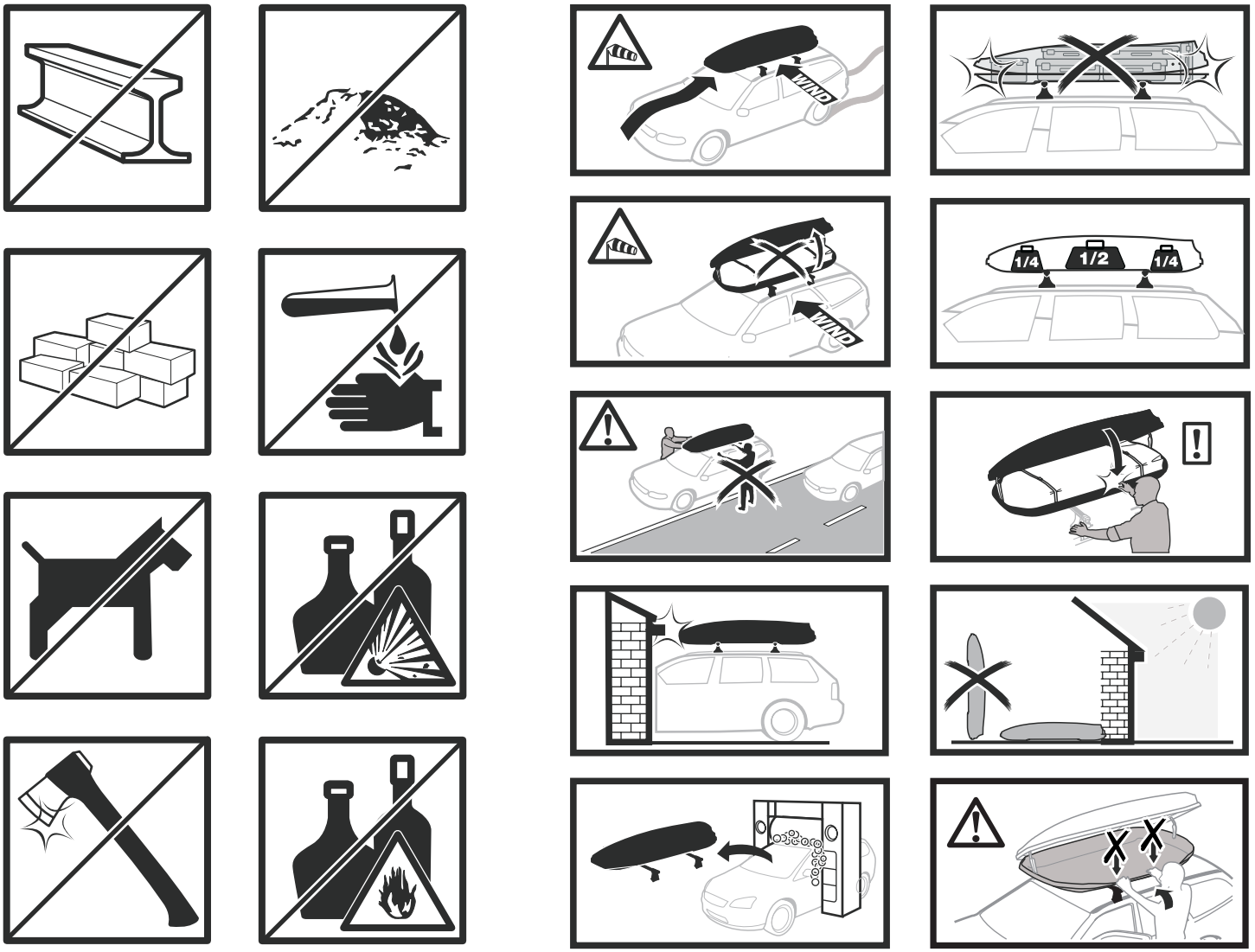
WIND
WIND
1/4
1/2
1/4

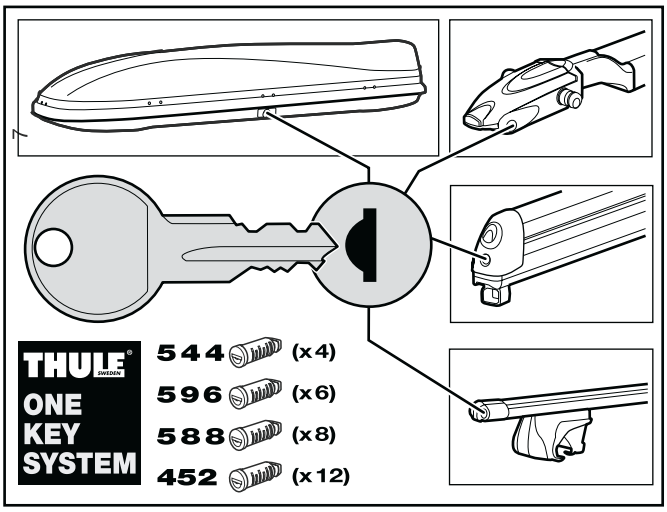
THULE
SWEDEN
ONE
KEY
SYSTEM
544 (x4)
596 (x6)
588 (x8)
452 (x12)

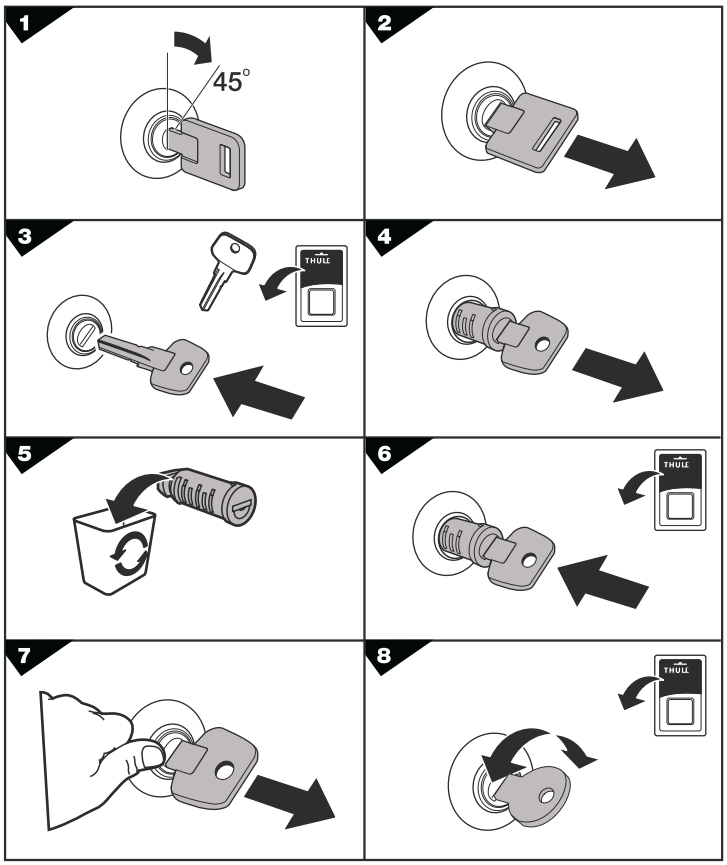
1
45°
2
3
THULE
4
5
6
THULE
7
8
THULE

18018 14800

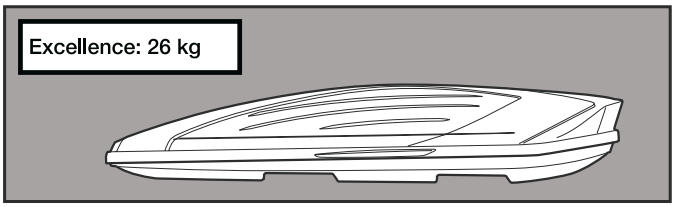

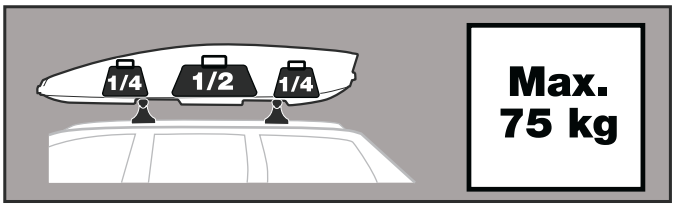

Kaufdatum/Date of purchase:

Händler/Dealer:

Stempel/stamp

Kassenzettel hier abheften
Place receipt here

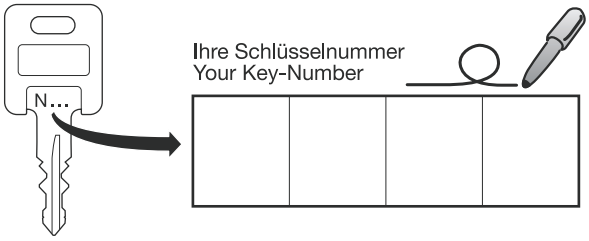

THULE® SWEDEN
Box 69, 330 33 Hillerstorp, SWEDEN
www.thule.com

W02-2009•3DF/8/1801814800